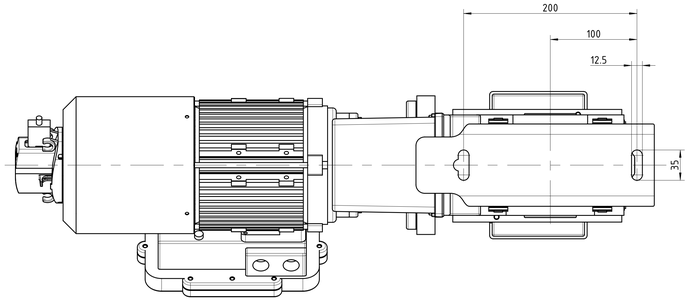

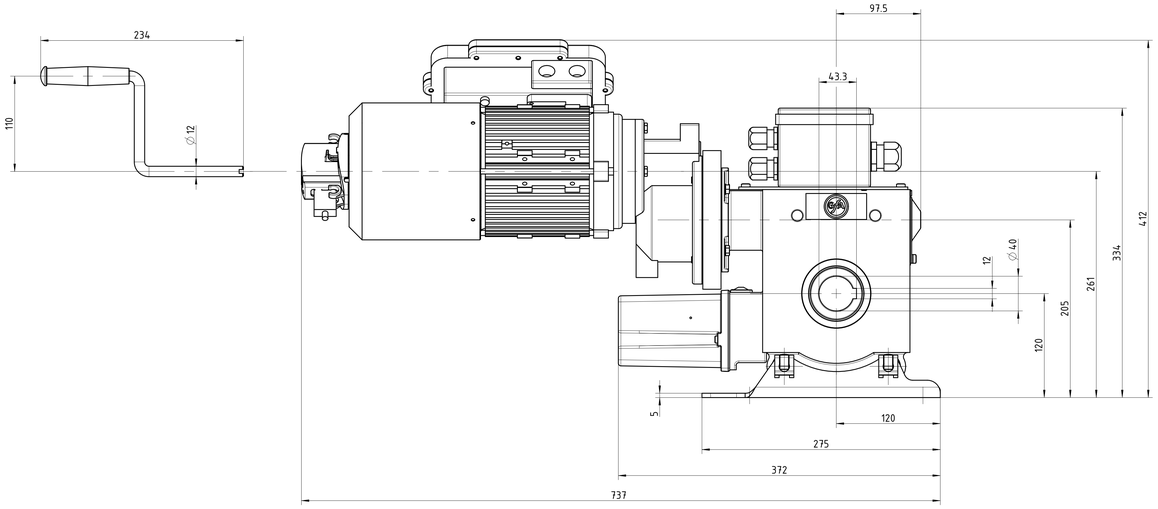

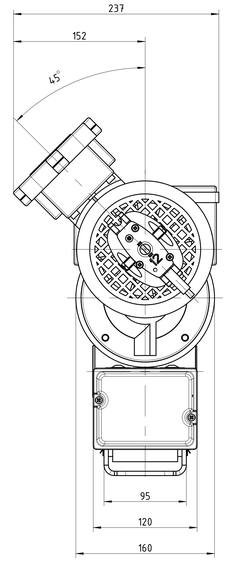

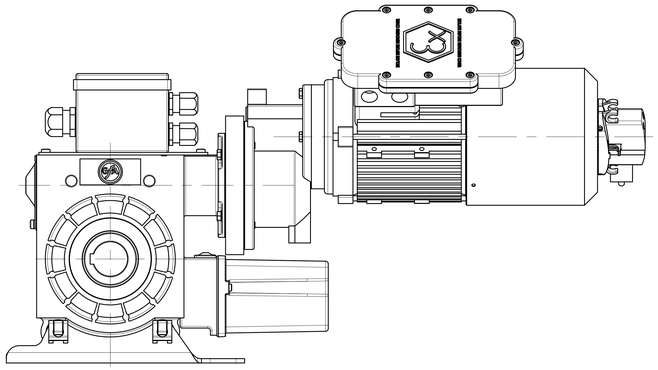

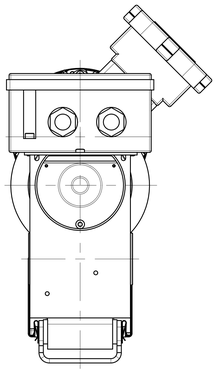

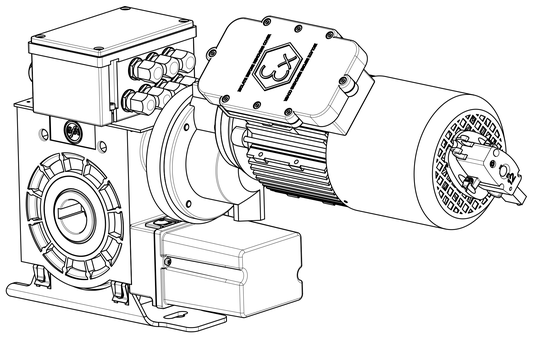

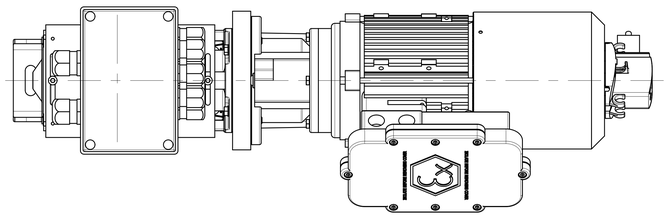

- Maß- und Konstruktionsänderungen vorbehalten
- Design and dimensions subject to change
- Sous réserves de toutes modificatons techniques par le constructeur
- Con riserva di modifiche di dimensioni e costruzione
- Reservado el derecho a introducir modificaciones en las dimensiones y en la construcción

	Art.-Nr.	Nm	1/min
SI 55.12-40,0 Ex-de T4	10005525	550	12

Ind./Ltr.	Dokumentenstatus	Ausgabedatum	Zulässige Abweichung	Gebrauchsmaß nach DIN/ISO/IEC	Maßstab	Format	Gewicht
A.0	Freigegeben	27.03.2023			2:5	DIN A0	

	Datum	Name
Geprüft		
Genehmigt		

Werkstoff: Div.

Klassifikation: 0 PP 446 12

GfA ELEKTROMATEN
Wiesenstraße 81
40549 Düsseldorf
Germany

Benennung: Einbauzeichnung SG85F
SI 55.12 Ex-de T4

A	ohne	27.03.2023	Maus
Ind.	AM	Datum	Ersteller

Verwendungsbereich: SG85F

Art.- /Zeichnungsnummer: 50002210

Blatt: 1/1

Schutzvermerk DIN ISO 16016 beachten / observe protective rights acc. to DIN ISO 16016
Cres - Datenname: 50002210.dwg
Schriftfeld nach DIN/ISO/IEC 60000