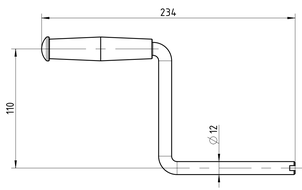

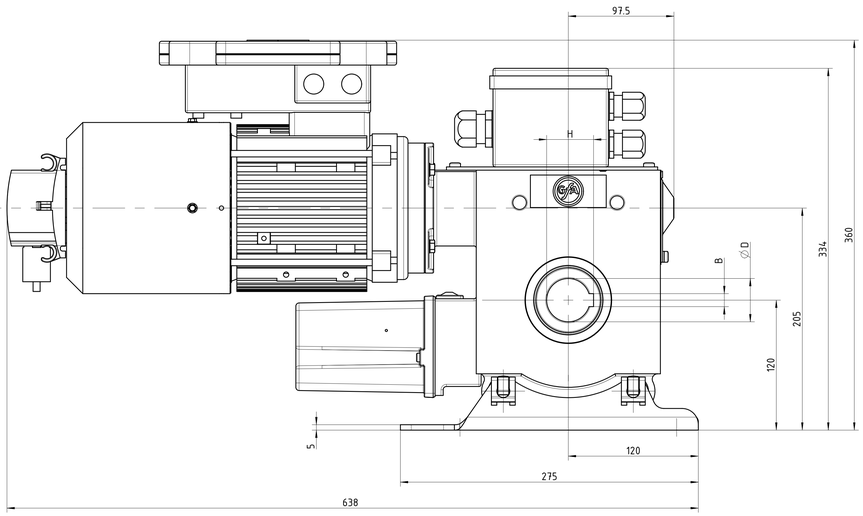

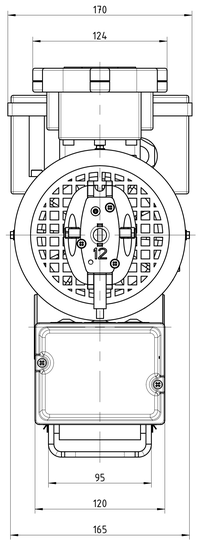

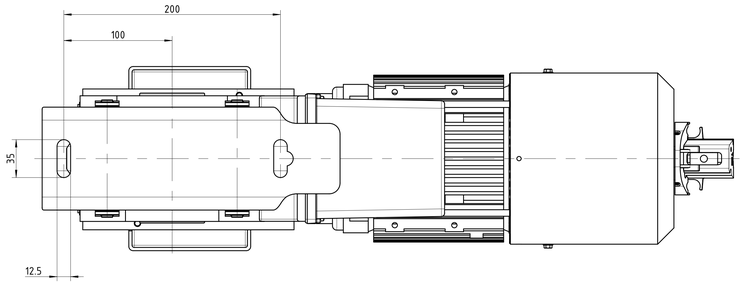

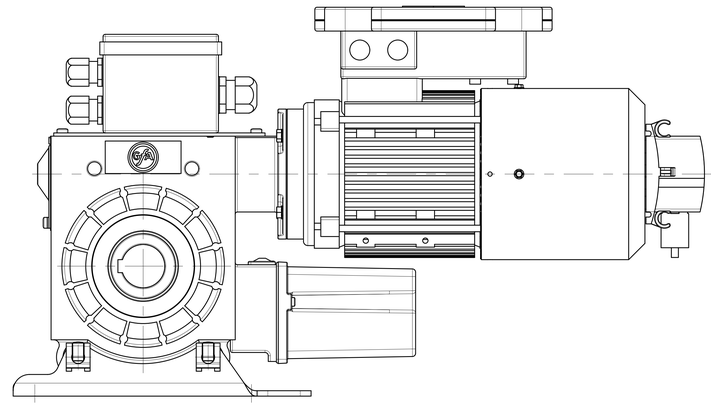

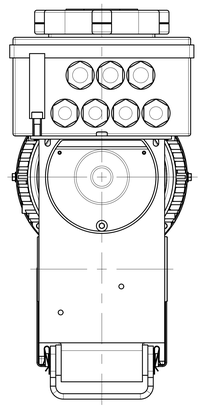

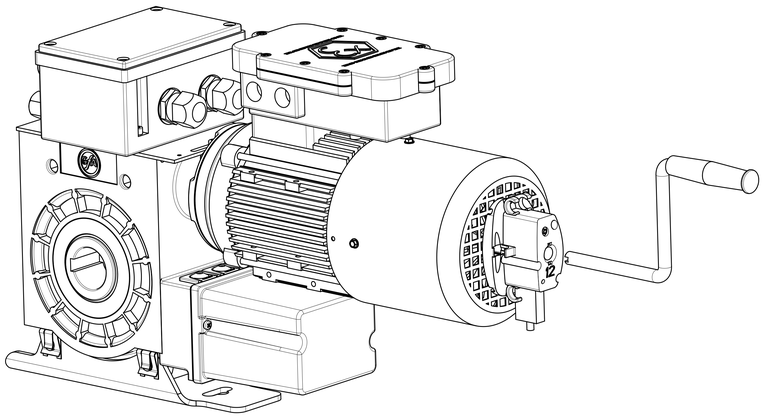

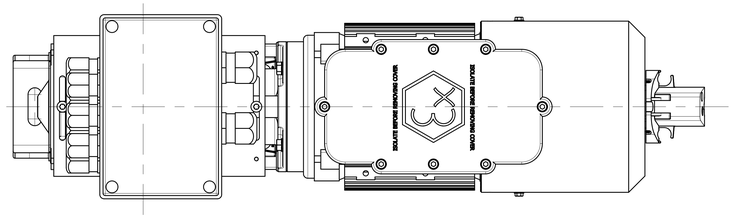

- Maß- und Konstruktionsänderungen vorbehalten
- Design and dimensions subject to change
- Sous rèserves de toutes modificatons techniques par le constructeur
- Con riserva di modifiche di dimensioni e costruzione
- Reservado el derecho a introducir modificaciones en las dimensiones y en la construcción

∅D	B	H
30	8	33.3
40	12	43.3

	Art.-Nr.	Nm	1/min
SI 25.15-30 Ex-de T4	10005483	250	15
SI 25.15-30 Ex-de T4	10005485	250	15
SI 40.15-40 Ex-de T4	10005484	400	15

Ind./Ifr.	Dokumentenstatus	Ausgabedatum	Zulässige Abweichung
A.0	Freigegeben	23.01.2023	

	Datum	Name
Geprüft		
Genehmigt		

GFA ELEKTROMATEN
Wiesenstraße 81
40549 Düsseldorf
Germany

Ind.	ÄM	Datum	Ersteller
A	ohne	23.01.2023	Maus

Verwendungsbereich: SG85F

Generalmaßstab nach DIN ISO 16016: 1:2

Maßstab: 1:2 | Format: DIN A0 | Gewicht:

Werkstoff: Div.

Klassifikation: 0 PP 446 12

Benennung: Einbauzeichnung SG85F
SI 25.15/SI 40.15 Ex-de T4

Art.- /Zeichnungsnummer: 50002191

Blatt: 1/1

Schutzvermerk DIN ISO 16016 beachten / observe protective rights acc.to DIN ISO 16016

Erst.- Datenum: 50002191dw

Schutzfrist nach DIN16016: