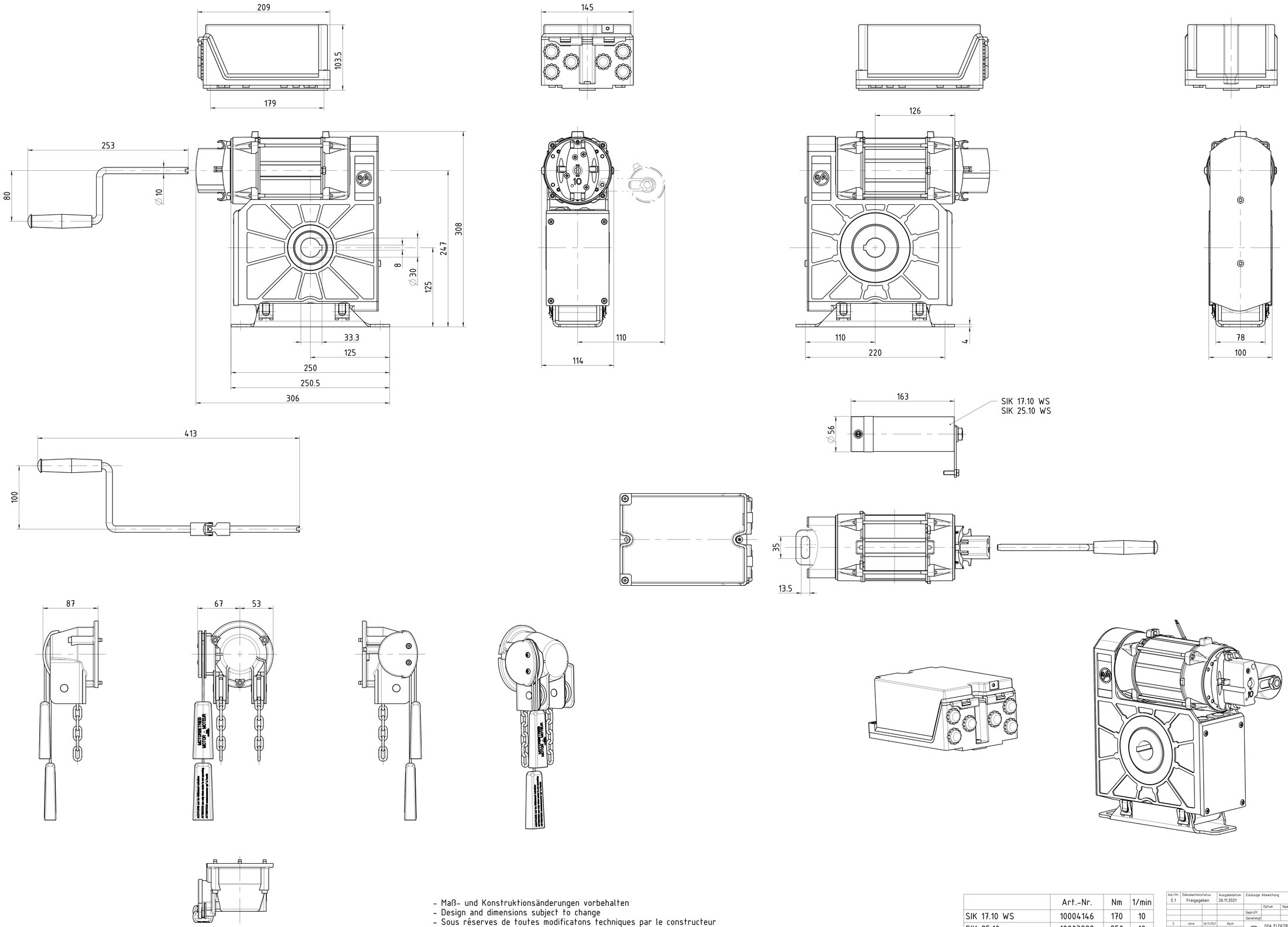

- Maß- und Konstruktionsänderungen vorbehalten
- Design and dimensions subject to change
- Sous réserves de toutes modificatons techniques par le constructeur
- Con riserva di modifiche di dimensioni e costruzione
- Reservado el derecho a introducir modificaciones en las dimensiones y en la construcción

	Art.-Nr.	Nm	1/min
SIK 17.10 WS	10004146	170	10
SIK 25.10	10003999	250	10
SIK 25.10 WS	10004000	250	10

Ind./Ltr.	Dokumentenstatus	Ausgabedatum	Zulässige Abweichung	Maßstab	Format	Gewicht
E.1	Freigegeben	26.11.2021		1:2	DIN A0	

	Datum	Name
Geprüft		
Genehmigt		

Werkstoff: Div.

Klassifikation: 0 PP 446 10

Ind.	Änd.	Datum	Ersteller
E	ohne	26.11.2021	Bjck
D	Ohne	22.05.2018	Renno
C	Ohne	13.02.2018	Renno
B	ohne	12.05.2017	Diehl+rev
A	ohne	18.04.2008	Drees

GFA ELEKTROMATEN
Wiesenstraße 81
40549 Düsseldorf
Germany

Verwendungsbereich: SIK

Benennung: Einbauzeichnung SG63F - SIK

Art- / Zeichnungsnummer: 50000589

Blatt: 1/1

Schutzvermerk DIN ISO 16016 beachten / observe protective rights acc.| to DIN ISO 16016
Erst.- Datum/date: 50000589.dwg
Schriftfeld nach DIN5070000