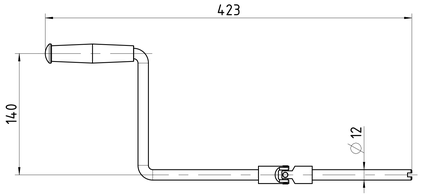

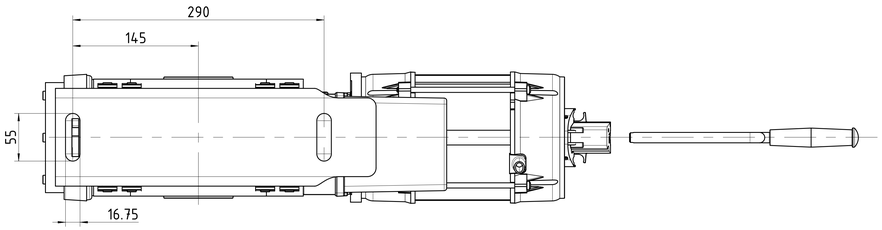

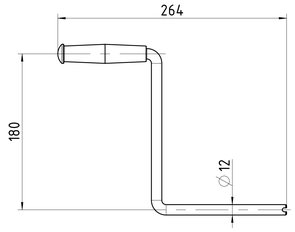

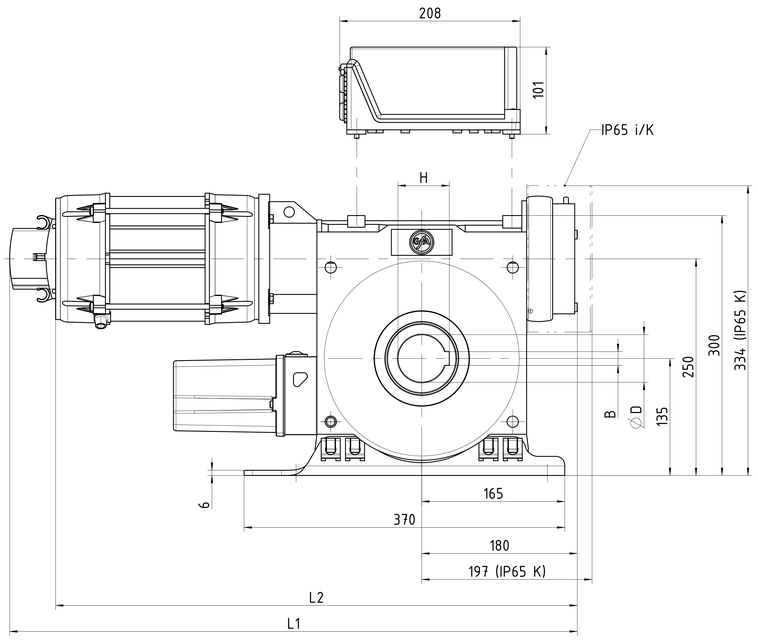

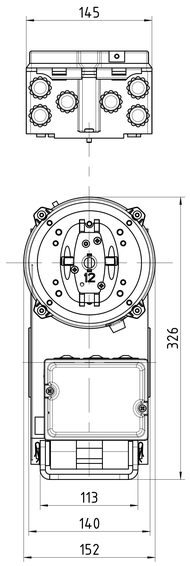

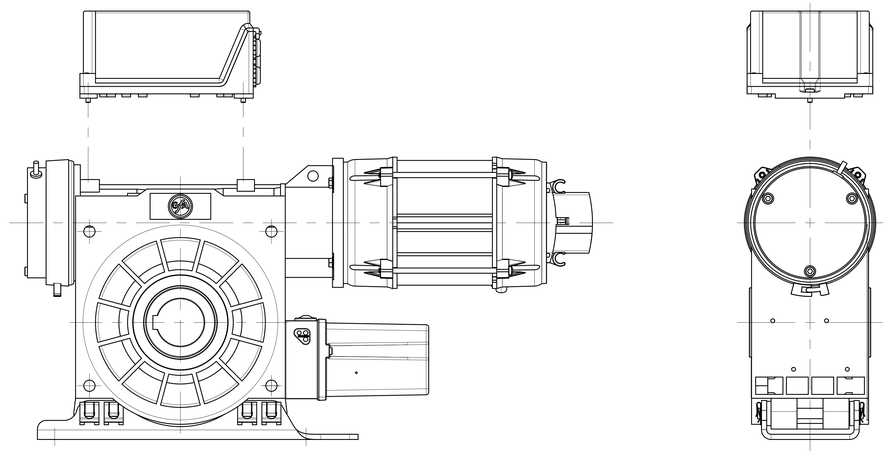

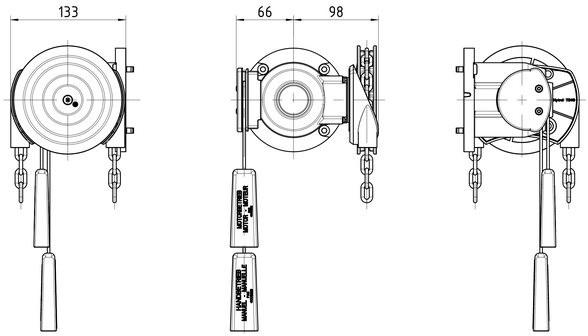

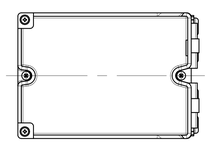

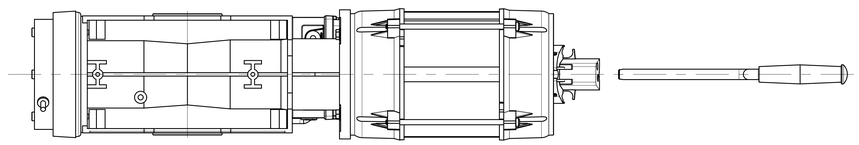

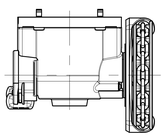

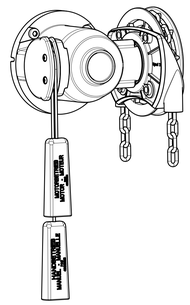

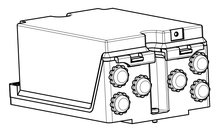

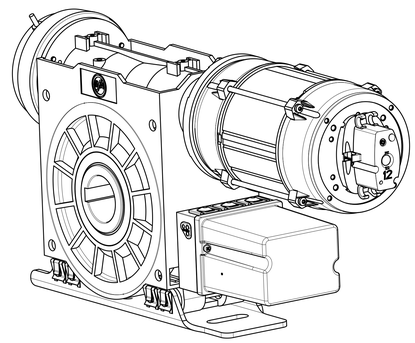

	Art.-Nr.	Nm	1/min	L1	L2
SI 75.10-55	10002402	750	10	655	602
SI 75.12-55	10002802	750	12	655	602
SI 75.15-55	10002535	750	15	655	602
SI 75.15-50	10002976	750	15	655	602
SI 75.24-55	10002624	750	24	635	582
SI 85.10-55	10003118	850	10	655	602
SI 100.10-55	10002536	1000	10	665	612

⌀D	B	H
50	14	53.8
55	16	59.3

- Maß- und Konstruktionsänderungen vorbehalten
- Design and dimensions subject to change
- Sous réserves de toutes modificatons techniques par le constructeur
- Con riserva di modifiche di dimensioni e costruzione
- Reservado el derecho a introducir modificaciones en las dimensiones y en la construcción

Ind./Ltr.	Dokumentenstatus	Ausgabedatum	Zulässige Abweichung			Maßstab	Format	Gewicht
B.1		02.05.2023				2:5	DIN A0	
				Datum	Name	Werkstoff: Div.		Klassifikation 0 PP 446 14
			Geprüft					
			Genehmigt			Benennung		
			GFA ELEKTROMATEN Wiesenstraße 81 40549 Düsseldorf Germany			Einbauzeichnung SG115F SI 100.10-55 u. a.		
B	ohne	02.05.2023	Maus			Art.- /Zeichnungsnummer		Blatt
A	ohne	28.05.2018	Bock	Verwendungsbereich SG115F		50000794		1/1
Ind.	ÄM	Datum	Ersteller					

Schutzvermerk DIN ISO 16016 beachten / observe protective rights acc.to DIN ISO 16016
Erst.- Datum:Mo 30.09.19 Bv
Scanned with CamScanner