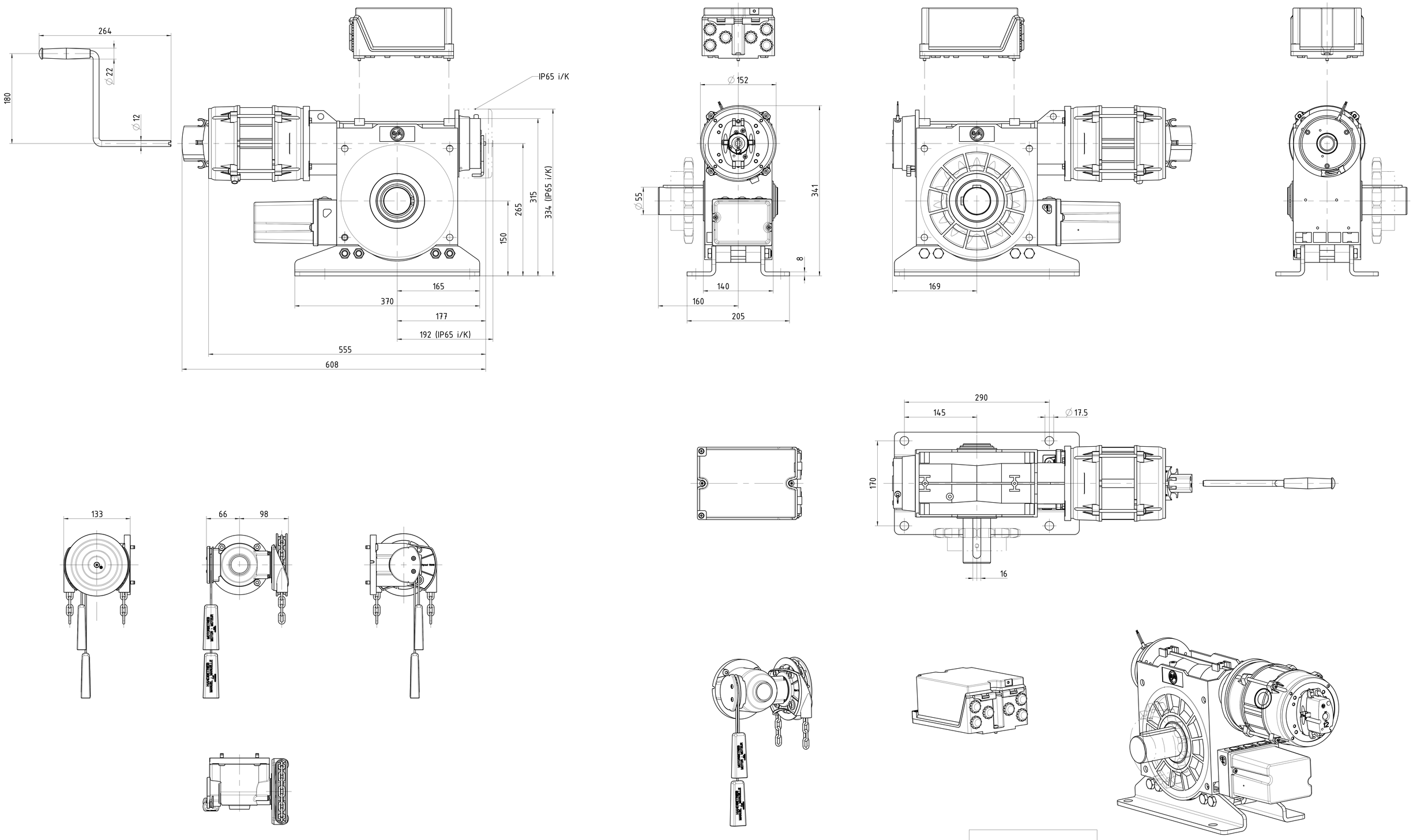

- Maß- und Konstruktionsänderungen vorbehalten
- Design and dimensions subject to change
- Sous réserves de toutes modificatons techniques par le constructeur
- Con riserva di modifiche di dimensioni e costruzione
- Reservado el derecho a introducir modificaciones en las dimensiones y en la construcción

50000796_2018_06				
50000796_2014_08				
50000796_2014_07				
50000796_2012_02				
50000796_2008_09		Art.-Nr.	Nm	1/min
Zeichnungsstand DXF/DWG/PDF	KE 60.24	10002538	600	24

Ind./Ltr.	Dokumentenstatus	Ausgabedatum	Zulässige Abweichung	Maßstab	Format	Gewicht
B.2		04.06.2018		2:5	DIN A0	

Geprüft | Datum | Name
Genehmigt

Werkstoff nach GfA Stückliste, bzw.: Div.
Klassifikation: 0 PP 446 13

GfA ELEKTROMATEN
Wiesenstraße 81
40549 Düsseldorf
Germany

Benennung: Einbauzeichnung SG115 KE 60.24

Verwendungsbereich: SG115

Art.- / Zeichnungsnummer: 50000796

Blatt: 1/1

Ind.	AM	Datum	Ersteller
B		04.06.2018	

Schutzvermerk DIN ISO 16016 beachten / observe protective rights acc. to DIN ISO 16016
Print: - Datenbank: 50000796.dwx