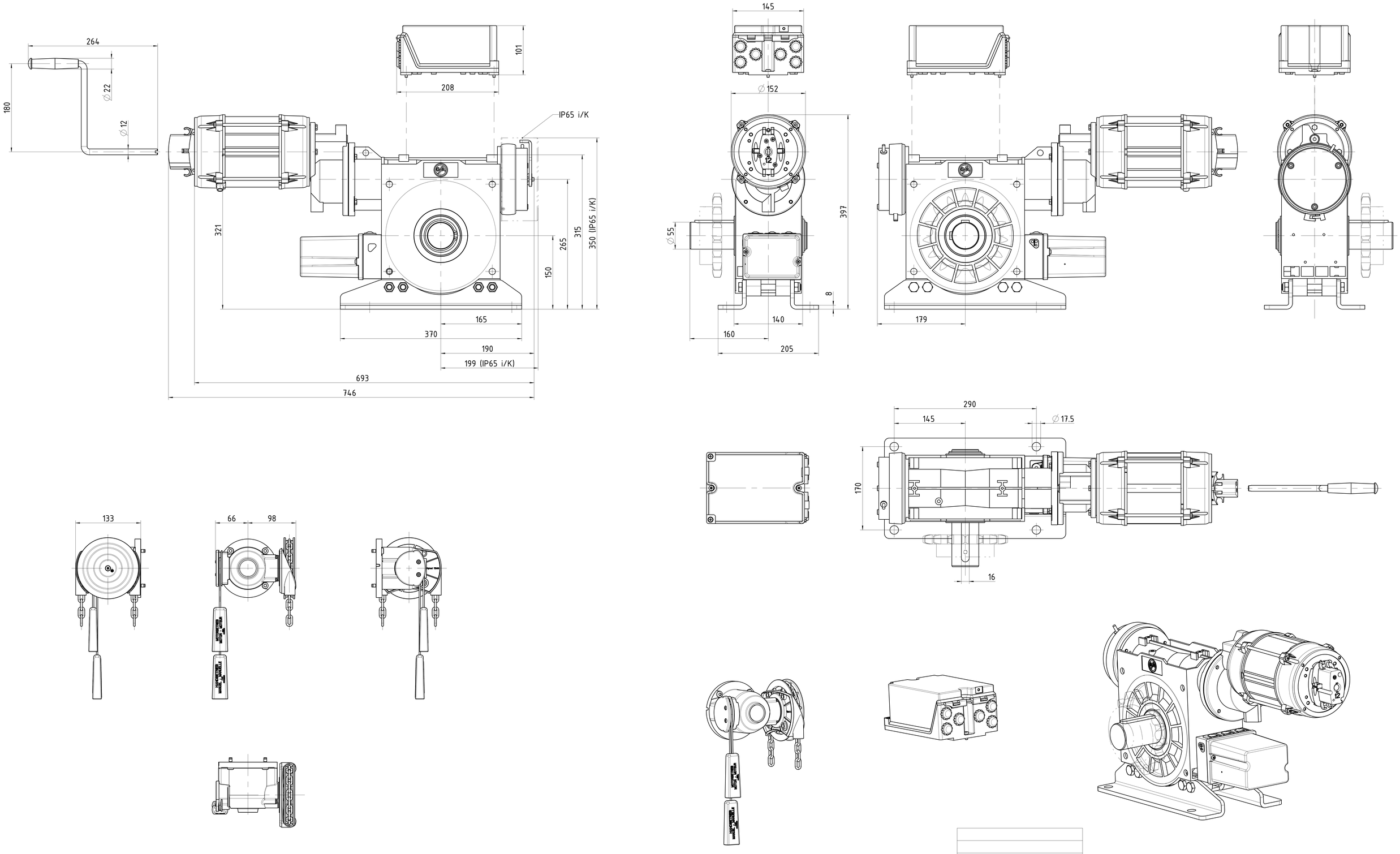

- Maß- und Konstruktionsänderungen vorbehalten
- Design and dimensions subject to change
- Sous réserves de toutes modificatons techniques par le constructeur
- Con riserva di modifiche di dimensioni e costruzione
- Reservado el derecho a introducir modificaciones en las dimensiones y en la construcción

50000797_2018_06				
50000797_2014_08				
50000797_2014_07				
50000797_2012_02				
50000797_2008_09		Art.-Nr.	Nm	1/min
Zeichnungsstand DXF/DWG/PDF	KE 120.24	10002570	1200	24

Ind./Itr.	Dokumentenstatus	Ausgabedatum	Zulässige Abweichung	Maßstab	Format	Gewicht
B.2		06.06.2018		2:5	DIN A0	

Geprüft | Datum | Name
Genehmigt

Werkstoff nach GfA Stückliste, bzw.: Div.
Klassifikation: 0 PP 446 13

GfA ELEKTROMATEN
Wiesenstraße 81
40549 Düsseldorf
Germany

Benennung: Einbauzeichnung SG115 KE 120.24

Verwendungsbereich: SG115

Art.- /Zeichnungsnummer: 50000797

Blatt: 1/1

Ind.	ÄM	Datum	Ersteller
B		06.06.2018	Bjck

Schutzvermerk DIN ISO 16016 beachten / observe protective rights acc. to DIN ISO 16016
Print: - Datenbank: 50000797.dxw