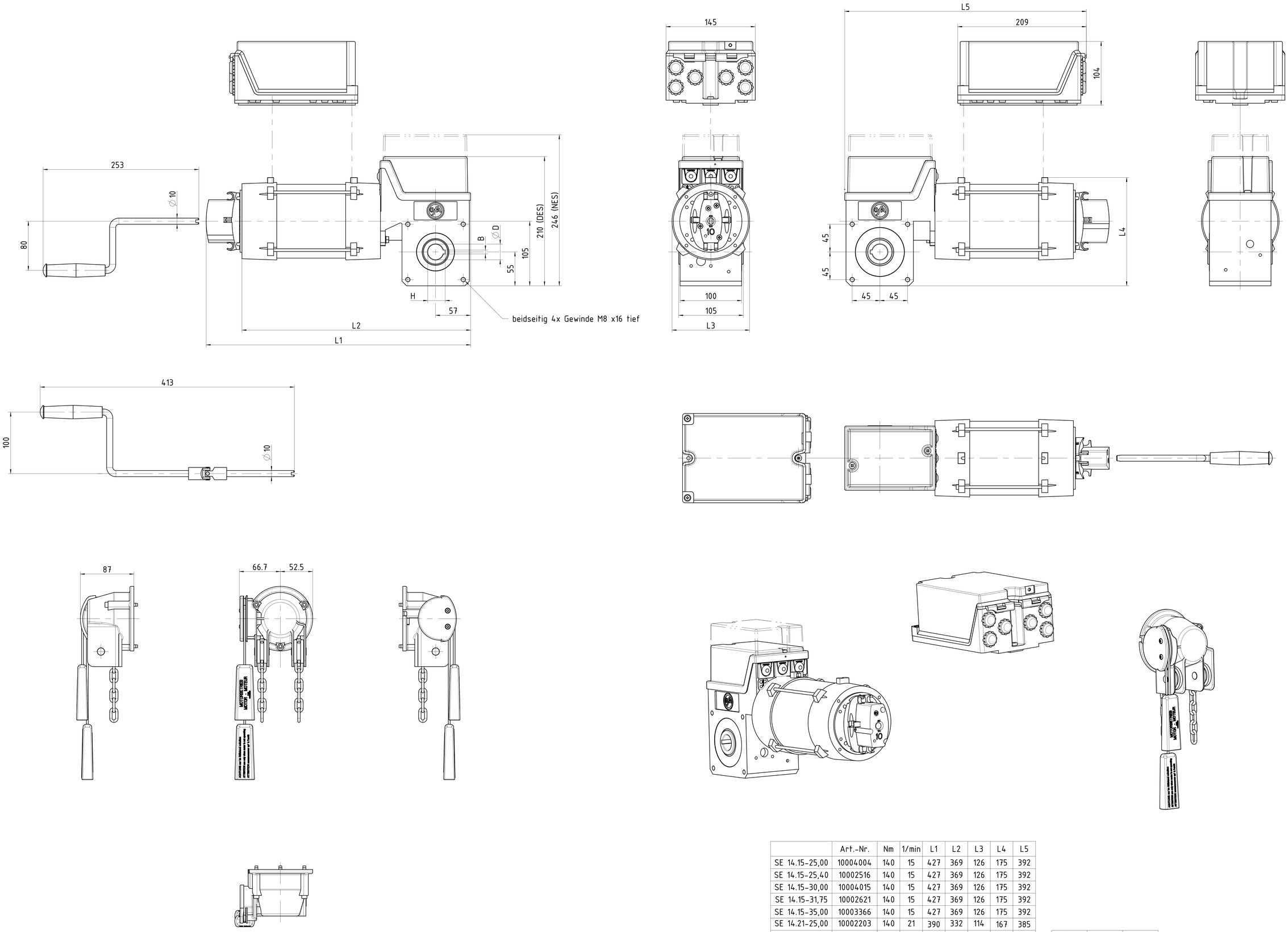

	Art.-Nr.	Nm	1/min	L1	L2	L3	L4	L5
SE 14.15-25,00	10004004	140	15	427	369	126	175	392
SE 14.15-25,40	10002516	140	15	427	369	126	175	392
SE 14.15-30,00	10004015	140	15	427	369	126	175	392
SE 14.15-31,75	10002621	140	15	427	369	126	175	392
SE 14.15-35,00	10003366	140	15	427	369	126	175	392
SE 14.21-25,00	10002203	140	21	390	332	114	167	385
SE 14.21-25,40	10002204	140	21	390	332	114	167	385
SE 14.21-30,00	10002205	140	21	390	332	114	167	385
SE 14.21-31,75	10002206	140	21	390	332	114	167	385
SE 14.21-35,00	10002207	140	21	390	332	114	167	385
SE 14.22-25,40	10002374	140	22	390	332	114	167	385
SE 14.22-35,00	10003124	140	22	390	332	114	167	385

∅D	B	H
25,00	8,00	28,3
25,40	6,35	28,4
30,00	8,00	33,3
31,75	6,35	34,7
35,00	10,00	38,3

- Maß- und Konstruktionsänderungen vorbehalten
- Design and dimensions subject to change
- Sous réserves de toutes modificatons techniques par le constructeur
- Con riserva di modifiche di dimensioni e costruzione
- Reservado el derecho a introducir modificaciones en las dimensiones y en la construcción

Ind./Ltr.	Dokumentenstatus	Ausgabedatum	Zulässige Abweichung	Maßstab	Format	Gewicht
C.1	Freigegeben	23.11.2023		1:2	DIN A0	

	Datum	Name
Geprüft		
Genehmigt		

Werkstoff: Div.

Klassifikation: 0 PP 446 08

Benennung: Einbauzeichnung SG50 SE 14.15 (14.21)

GFA ELEKTROMATEN
Wiesenstraße 81
40549 Düsseldorf
Germany

Ind.	Datum	Ersteller
C	ohne	23.11.2023	Maus
B	ohne	30.05.2017	Dimitrov
A	ohne	13.08.2014.	Loose

Verwendungsbereich: SG50

Art.- /Zeichnungsnummer: 50000846

Blatt: 1/1

Schutzvermerk DIN ISO 16016 beachten / observe protective rights acc. to DIN ISO 16016
Erst- / Gefertigt bei: 50000846.dwg
Erstellt mit SMARTDRAW