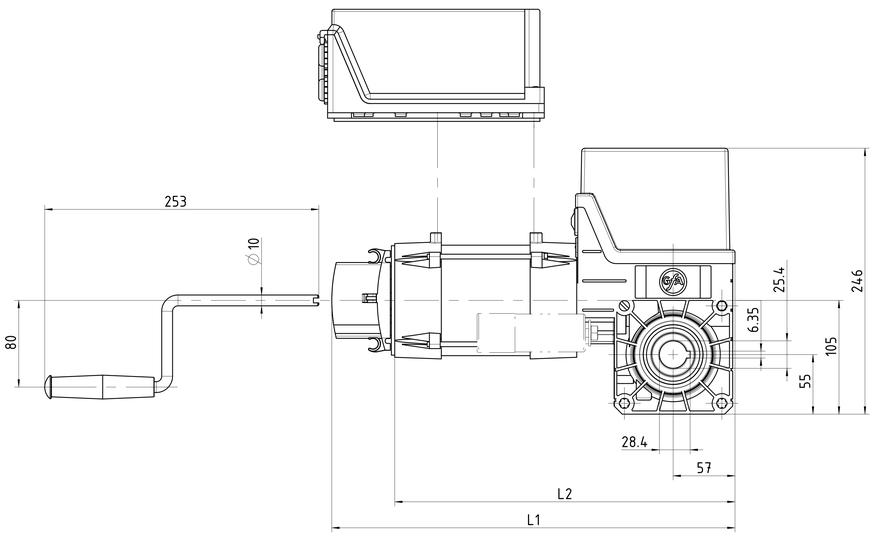

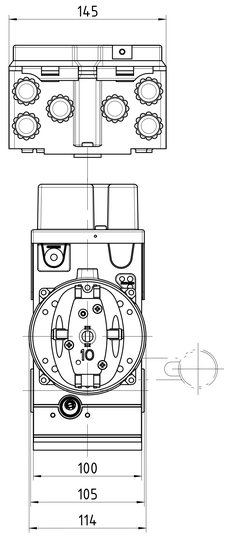

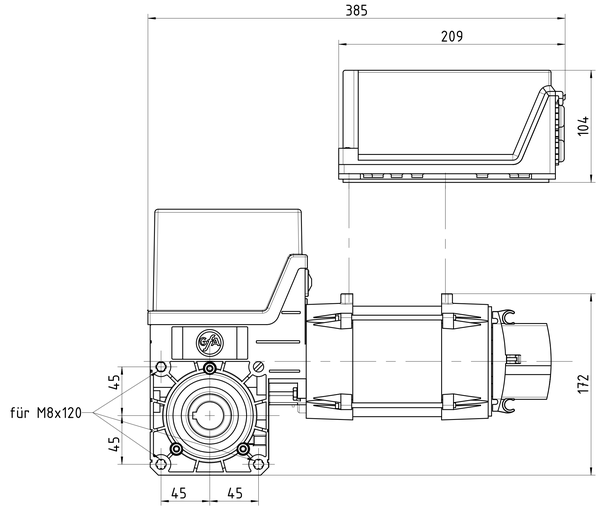

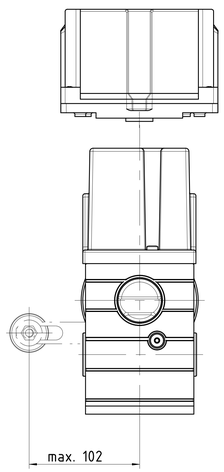

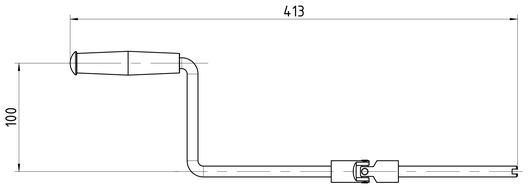

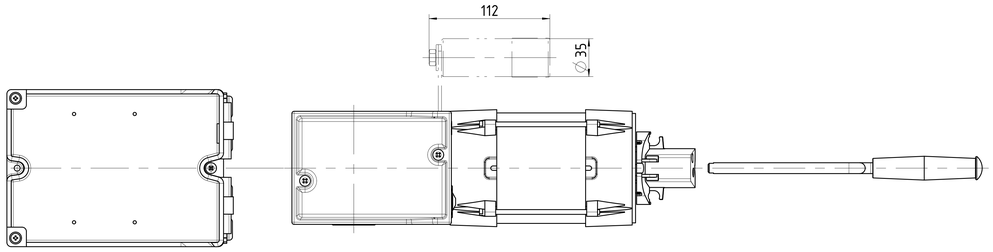

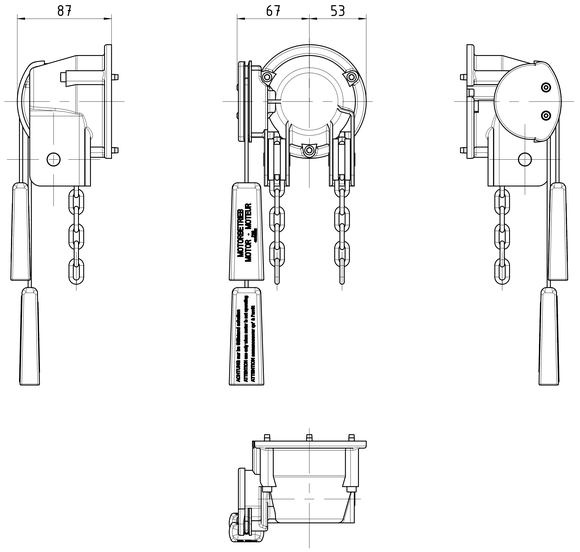

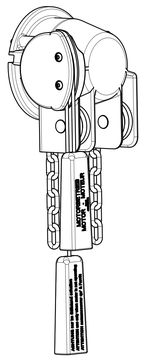

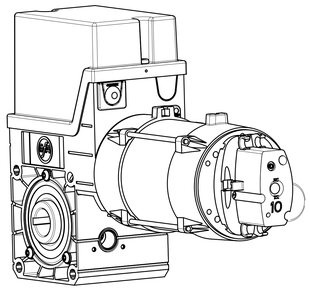

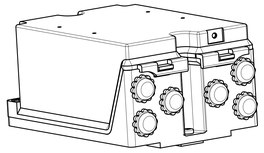

- Maß- und Konstruktionsänderungen vorbehalten
- Design and dimensions subject to change
- Sous réserves de toutes modificatons techniques par le constructeur
- Con riserva di modifiche di dimensioni e costruzione
- Reservado el derecho a introducir modificaciones en las dimensiones y en la construcción

	Art.-Nr.	Nm	1/min	L1	L2
SE 5.15-25,40	10004343	50	15	349	294
SE 5.20-25,40	10004314	50	20	349	294
SE 5.24-25,40	10003375	50	24	349	294
SE 5.24WS-25,40	10003424	50	24	369	314
TSE 5.24WS-25,40	10003805	50	24	369	314
SE 6.24-25,40	10004180	60	24	349	294

Ind.	Änderungsnummer	Datum	Ersteller
E	ohne	23.11.2023	Maus
C	ohne	22.01.2020	Renno
B	ohne	29.01.2020	Renno
A	ohne	15.08.2015	Loose
Ind.	ÄM	Datum	Ersteller

Ind./Itr.	Dokumentenstatus	Ausgabedatum	Zulässige Abweichung	Maßstab	Format	Gewicht
E.1	Freigegeben	23.11.2023		1:2	DIN A0	

Gezeichnet nach (ARCHIVNR.)

	Datum	Name
Geprüft		
Genehmigt		

Werkstoff: Div.

Klassifikation: 0 PP 446 08

Benennung: Einbauzeichnung KG50 SE 5.24 (5.15/5.20/5.24WS)

Art-. /Zeichnungsnummer: 50001339

Blatt: 1/1

Verwendungsbereich: KG50

GFA ELEKTROMATEN
Wiesenstraße 81
40549 Düsseldorf
Germany

Schutzvermerk DIN ISO 16016 beachten / observe protective rights acc.to DIN ISO 16016
Erst- Datenum: 50003139.iw
Schriftfeld nach DIN4000000