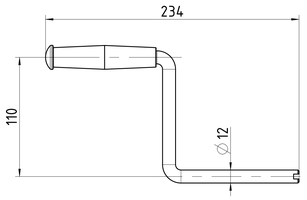

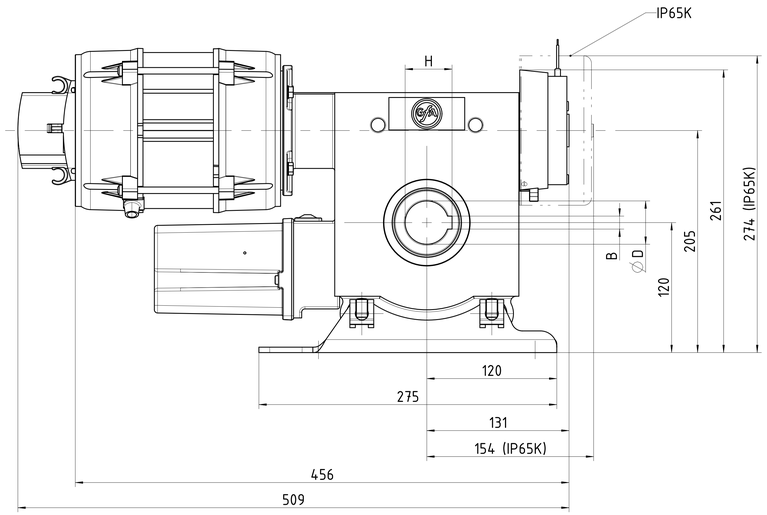

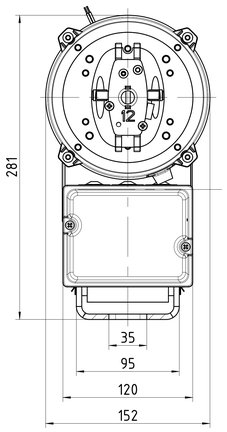

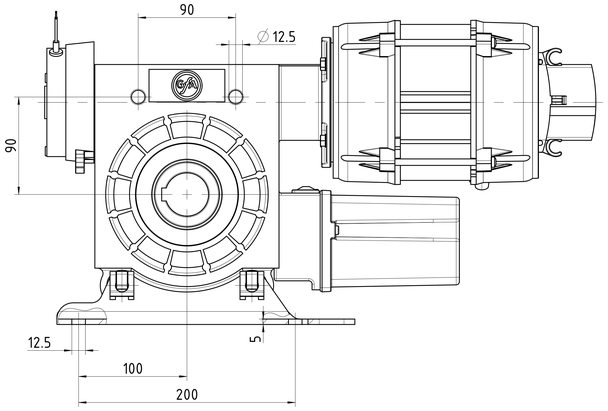

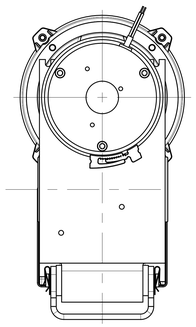

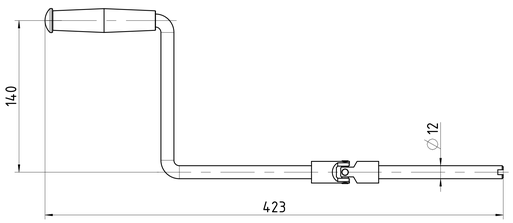

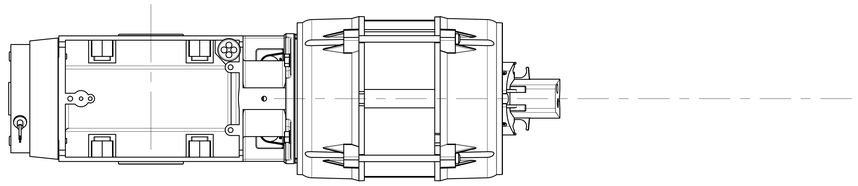

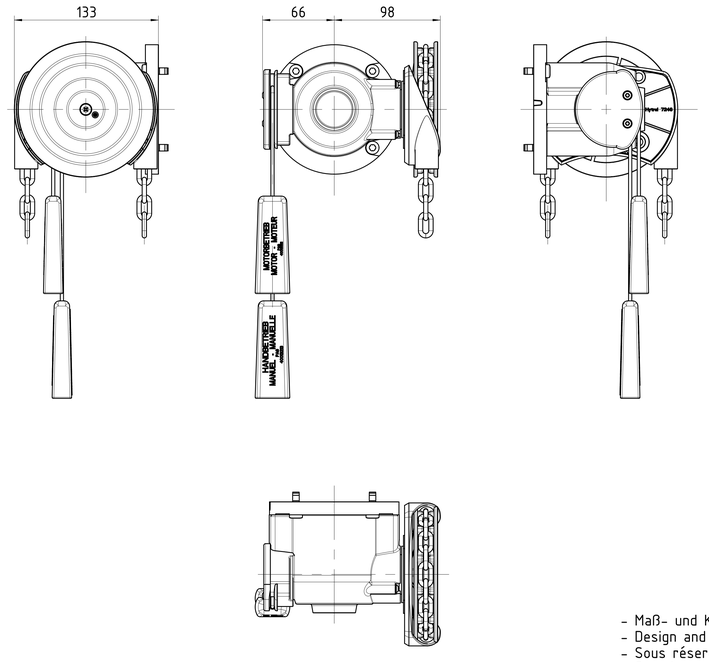

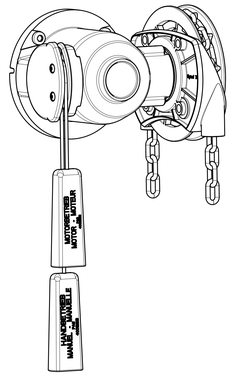

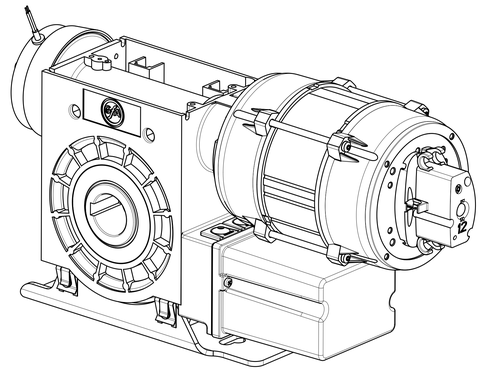

- Maß- und Konstruktionsänderungen vorbehalten
- Design and dimensions subject to change
- Sous réserves de toutes modificatons techniques par le constructeur
- Con riserva di modifiche di dimensioni e costruzione
- Reservado el derecho a introducir modificaciones en las dimensiones y en la construcción

	Art.-Nr.	Nm	1/min
SI 40.40 FX-40,00	10005755	400	9-40

∅D	B	H
30,00	8,00	33,3
31,75	6,35	34,7
40,00	12,00	43,3

Ind./Ltr.	Dokumentenstatus	Ausgabedatum	Zulässige Abweichung	Datum	Name	Gestaltet nach DIN 6000000	Maßstab	Format	Gewicht
B.1	Freigegeben	12.03.2025					1:2	DIN A0	
				Geprüft		Werkstoff:	Div.		Klassifikation
				Genehmigt		Benennung			
				GfA ELEKTROMATEN Wiesenstraße 81 40549 Düsseldorf Germany		Einbauzeichnung SG85F SI 40.40 FX			
B	ohne	12.03.2025	Maus			Art.- /Zeichnungsnummer			Blatt
A	ohne	07.03.2025	Maus	Verwendungsbereich		50002374			1/1
Ind.	ÄM	Datum	Ersteller	SG85F					

Schutzvermerk DIN ISO 16016 beachten / observe protective rights acc. to DIN ISO 16016
Cres - Datenname 50002374.dwg
Schriftfeld nach DIN 6000000