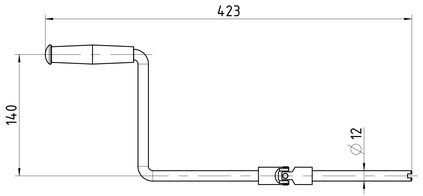

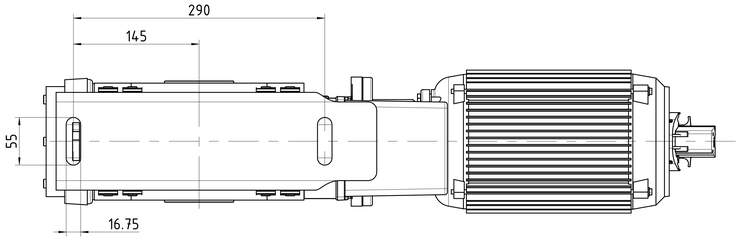

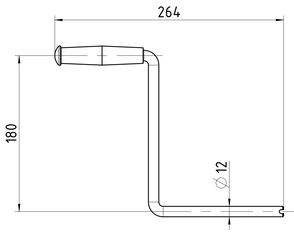

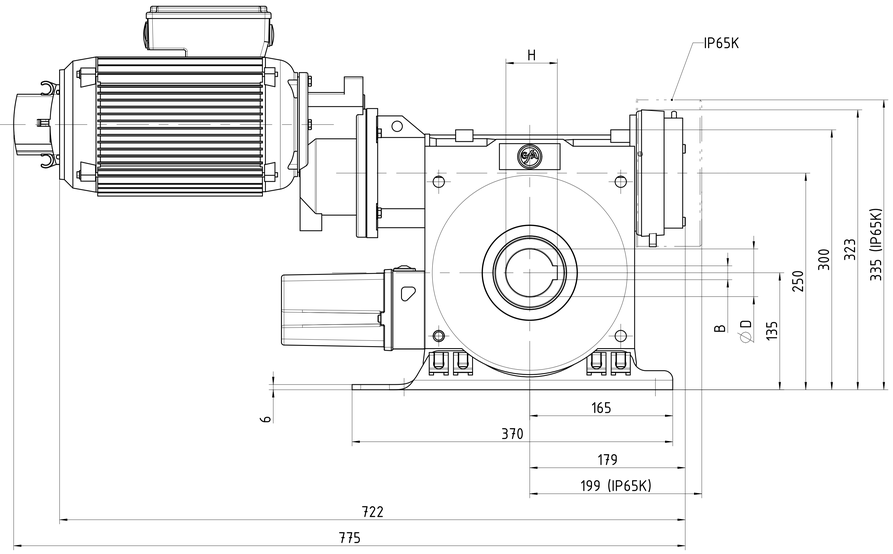

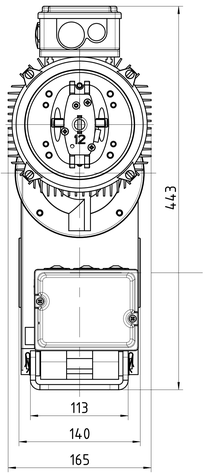

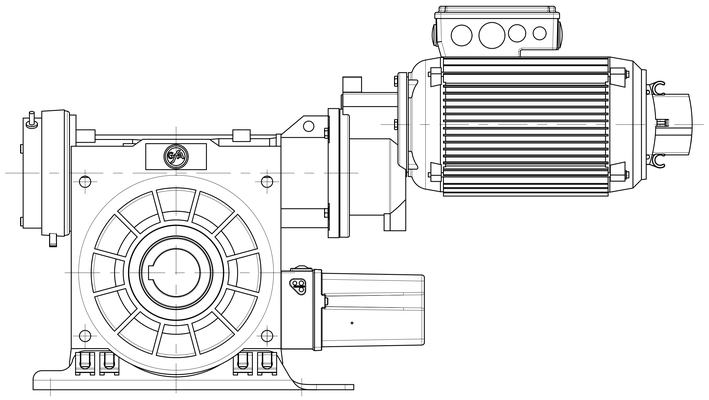

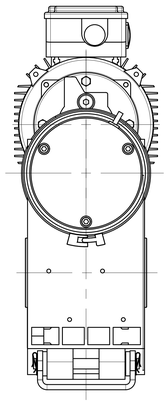

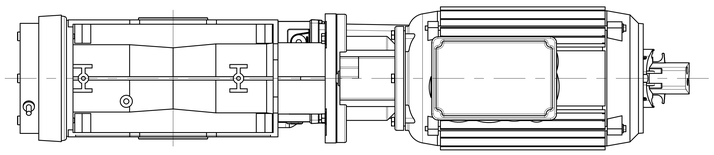

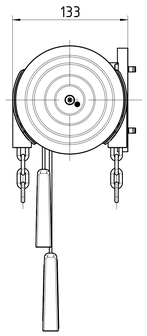

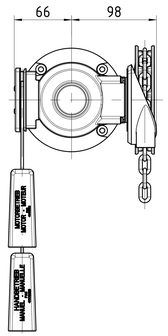

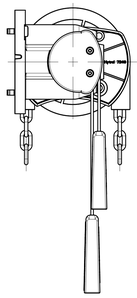

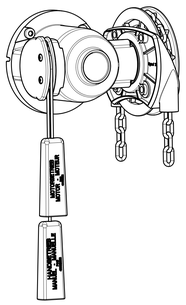

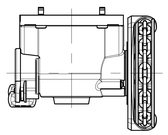

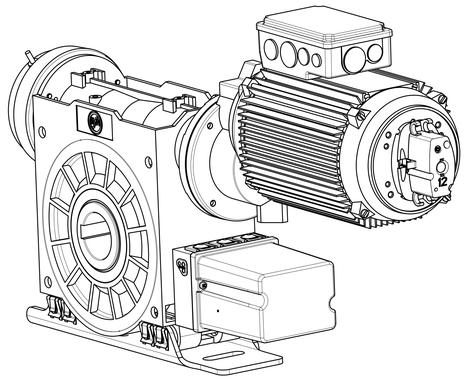

- Maß- und Konstruktionsänderungen vorbehalten
- Design and dimensions subject to change
- Sous réserves de toutes modificatons techniques par le constructeur
- Con riserva di modifiche di dimensioni e costruzione
- Reservado el derecho a introducir modificaciones en las dimensiones y en la construcción

	Art.-Nr.	Nm	1/min
SI 100.30 FX-55	10005633	1000	5-30

∅D	B	H
50	14	53.8
55	16	59.3

Ind./Ltr.	Dokumentenstatus	Ausgabedatum	Zulässige Abweichung	Maßstab	Format	Gewicht
A.0		12.03.2025		2:5	DIN A0	

	Datum	Name
Geprüft		
Genehmigt		

Werkstoff: Div.

Klassifikation 0 PP 446 14

Benennung: Einbauzeichnung SG115F SI 100.30 FX

GFA ELEKTROMATEN
Wiesenstraße 81
40549 Düsseldorf
Germany

Art.- /Zeichnungsnummer: 50002376

Blatt: 1/1

Ind.	Änderung	Datum	Ersteller
A	ohne	18.03.2025	Maus
Ind.	ÄM	Datum	Ersteller

Verwendungsbereich: SG115F

Schutzvermerk DIN ISO 16016 beachten / observe protective rights acc. to DIN ISO 16016
Crea - Datasheet: 50002376.dwg
Erstellt mit ZWCAD2024