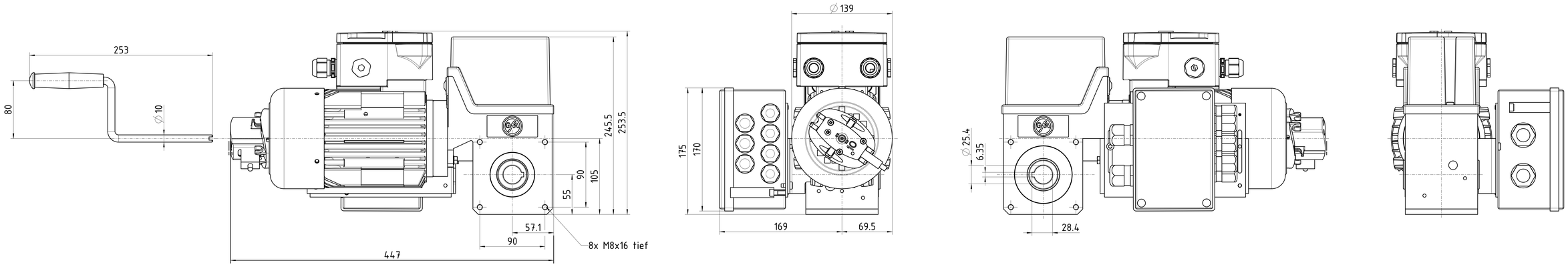

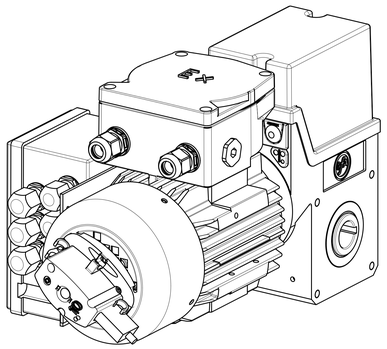

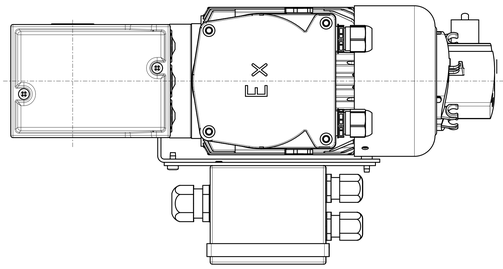

- Maß- und Konstruktionsänderungen vorbehalten
- Design and dimensions subject to change
- Sous réserves de toutes modificatons techniques par le constructeur
- Con riserva di modifiche di dimensioni e costruzione
- Reservado el derecho a introducir modificaciones en las dimensiones y en la construcción

	Art.-Nr.	Nm	1/min
SE 9.24 EX-de T4	10005491	90	24

Ind./Itr.	Dokumentenstatus	Ausgabedatum	Zulässige Abweichung	Maßstab	Format	Gewicht
B.1	Freigegeben	10.02.2023	QMW00000033	1:2	DIN A0	

	Datum	Name
Geprüft		
Genehmigt		

Werkstoff: Div.

Klassifikation: 0 PP 446 08

GfA ELEKTROMATEN
Wiesenstraße 81
40549 Düsseldorf
Germany

Benennung: Einbauzeichnung SG50 SE 9.24 Ex-de T4

Ind.	Art.	Datum	Ersteller
B	ohne	10.02.2023	Maus
A	-	23.01.2023	Bal

Verwendungsbereich: SG50

Art.- /Zeichnungsnummer: 50002194

Blatt: 1/1

Schutzvermerk DIN ISO 16016 beachten / observe protective rights acc. to DIN ISO 16016
Cres - Datenname: 50002194.dwg
Schutzfrist nach QMW00000033